FICHA TÉCNICA:

Modelo	Bassano Reta
Dimensões	750x580X500
Combustível	Lenha
Potência	8kw
Rendimento (Vol. Aquecido) área piso	80 a 100m²
Consumo	3,4kg/h
Eficiência Aproximada	70%
Volume Aquecido	200 a 250m³
Ventilador	Não
Dupla Combustão	Sim
Diâmetro da Chaminé	150mm
Peso	80kg
Material	Aço Carbono
Comprimento Recomendável dos Toros	600mm
Material da Chapa Guarda Fogo	Aço Carbono
Volume da Fornalha	0,12m³
Tamanho do Vidro	740 x 455mm
Veneziana	Sim

IMAGENS

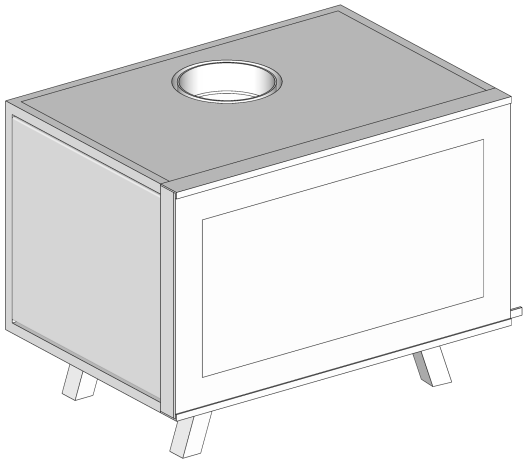

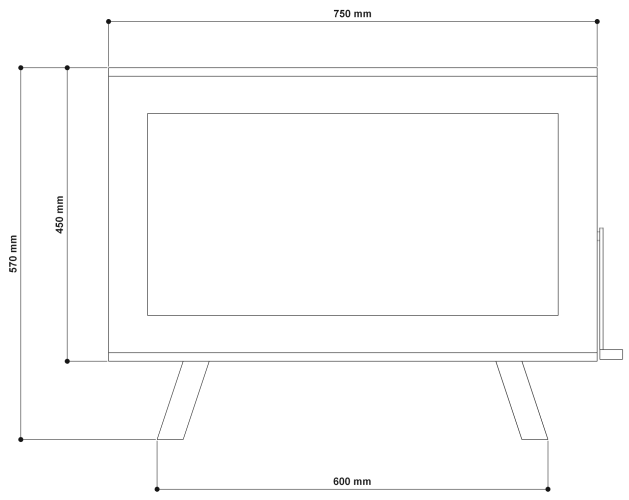
750 mm
570 mm
450 mm
600 mm

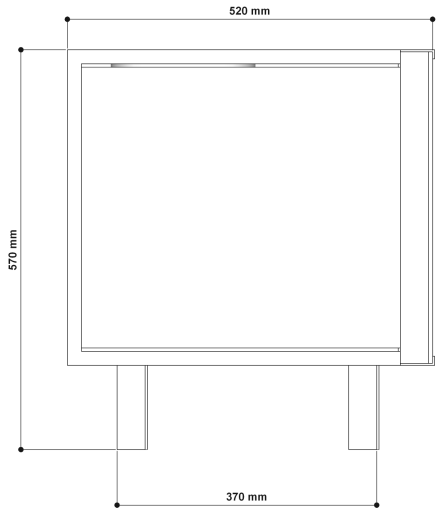
520 mm
570 mm
370 mm

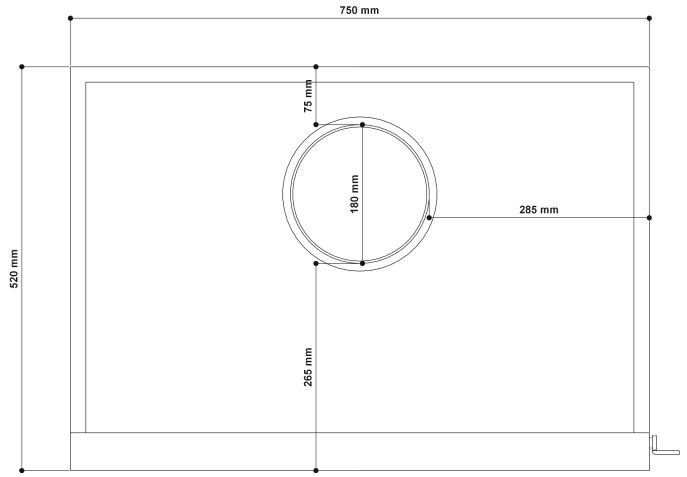
750 mm
75 mm
180 mm
285 mm
520 mm
265 mm
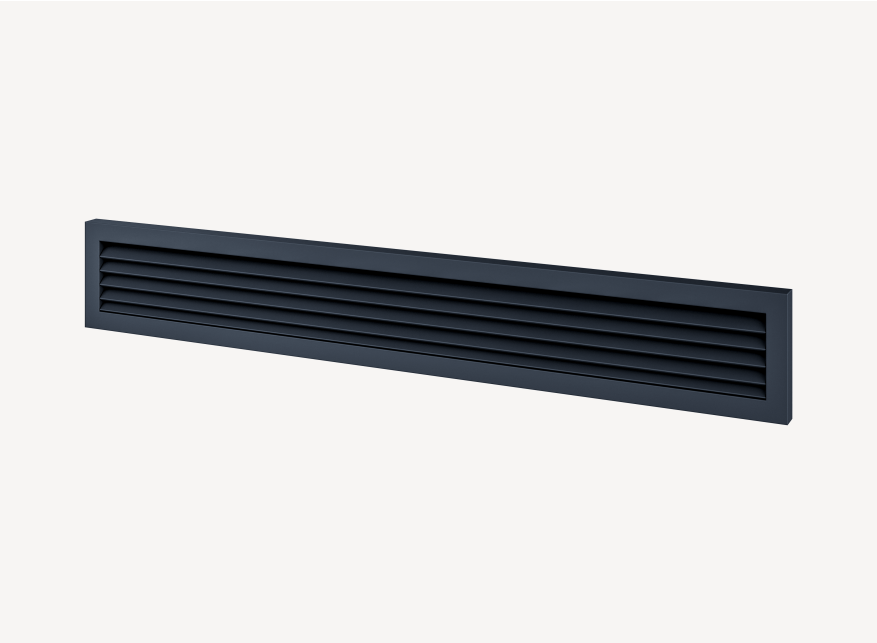
Veneziana