FICHA TÉCNICA:

Modelo	Bassano Reta
Dimensões	750x580X500
Combustível	Lenha
Potência	8kw
Rendimento (Vol. Aquecido) área piso	80 a 100m²
Consumo	3,4kg/h
Eficiência Aproximada	70%
Volume Aquecido	200 a 250m³
Ventilador	Não
Dupla Combustão	Sim
Diâmetro da Chaminé	150mm
Peso	80kg
Material	Aço Carbono
Comprimento Recomendável dos Toros	600mm
Material da Chapa Guarda Fogo	Aço Carbono
Volume da Fornalha	0,12m³

IMAGENS

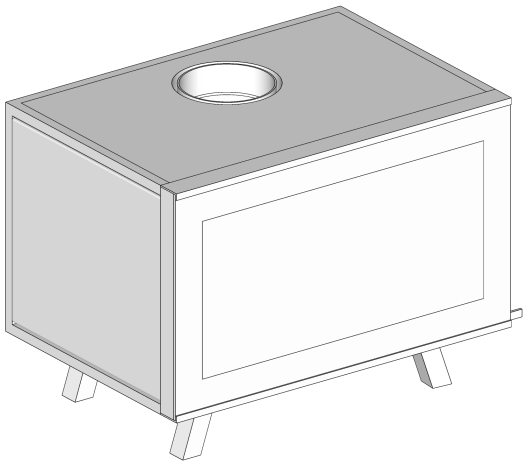

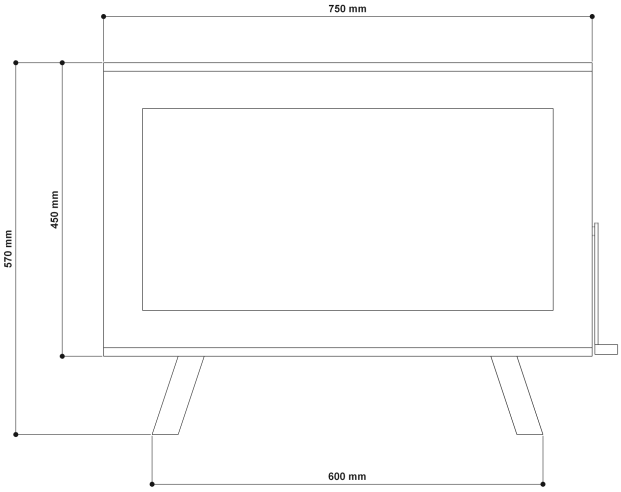
750 mm
570 mm
450 mm
600 mm

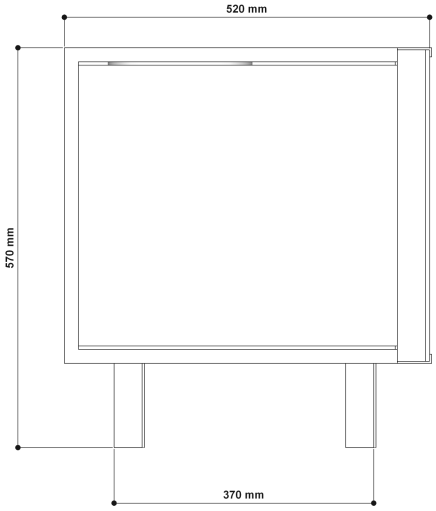
520 mm
570 mm
370 mm

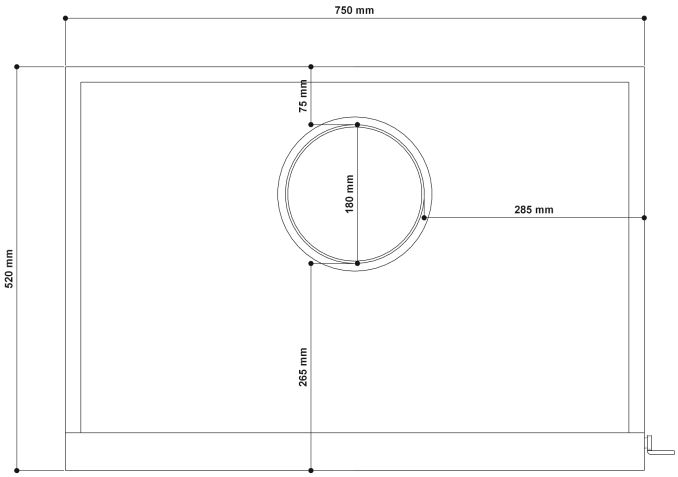
750 mm
75 mm
180 mm
285 mm
520 mm
265 mm